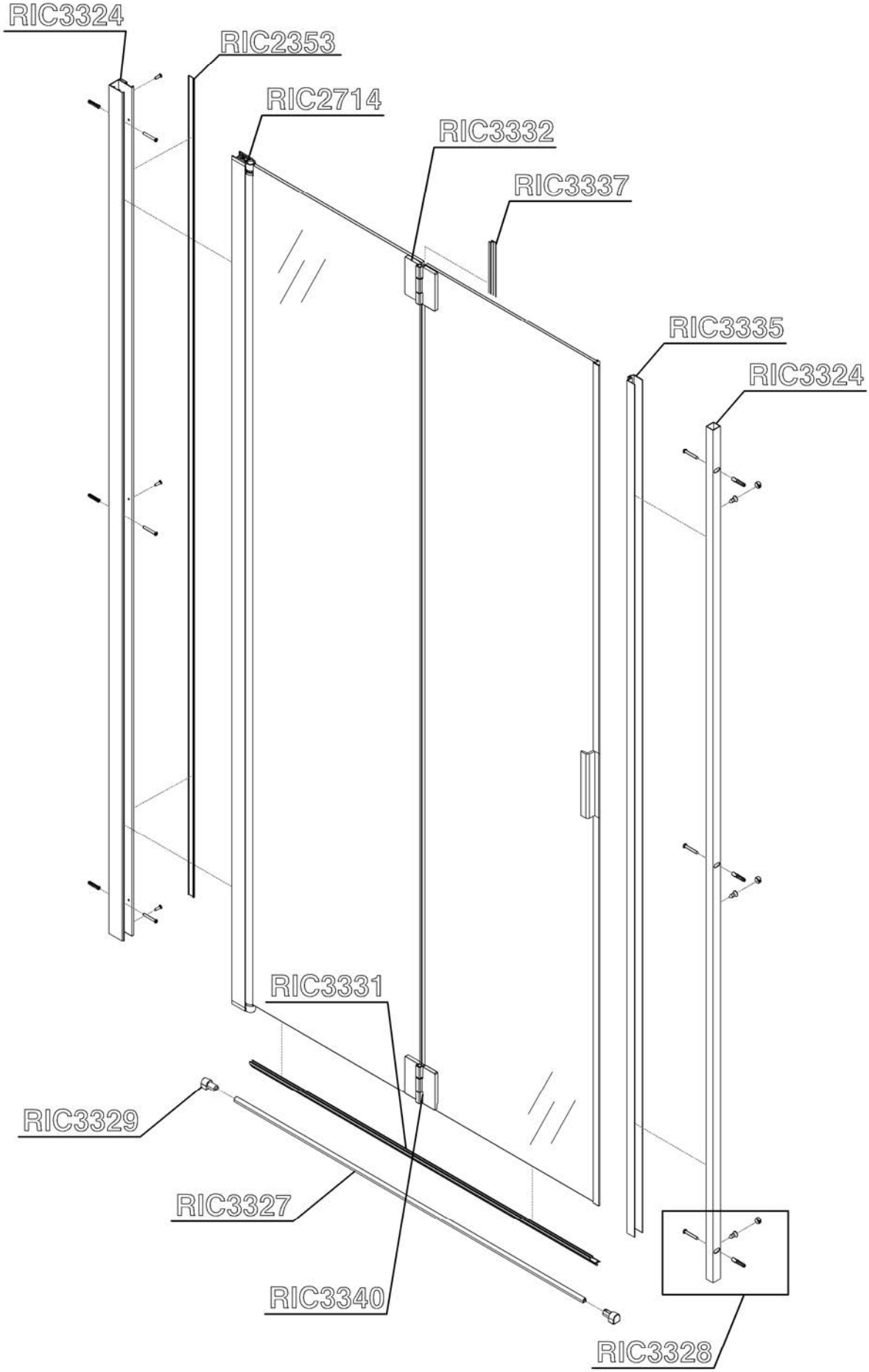
RIC3324
RIC2353
RIC2714
RIC3332
RIC3337
RIC3335
RIC3324
RIC3331
RIC3329
RIC3327
RIC3340
RIC3328

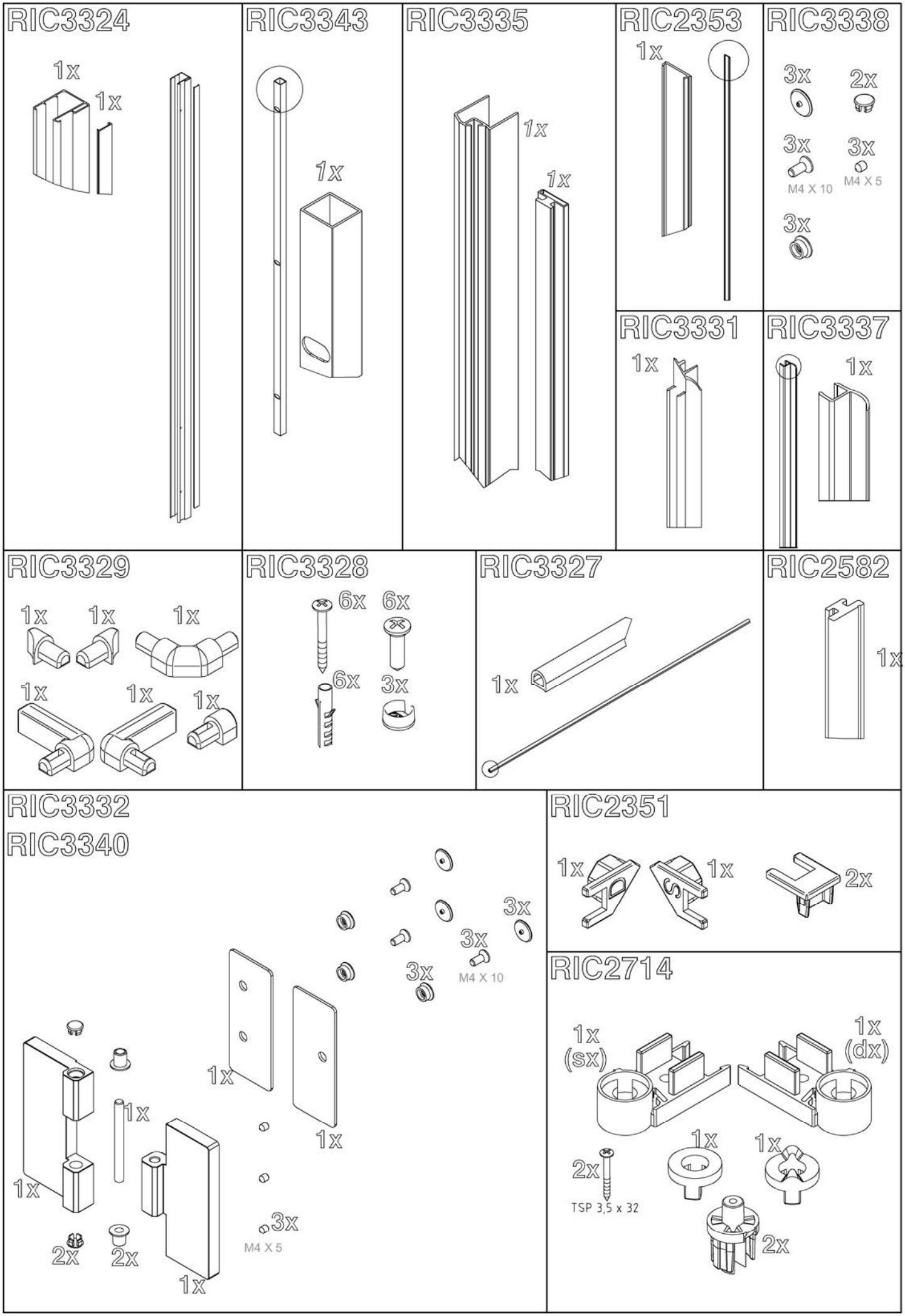
RIC3324
1x
1x
RIC3343
1x
RIC3335
1x
1x
RIC2353
1x
RIC3338
3x
2x
3x
3x
M4 X 10
M4 X 5
3x
RIC3331
1x
RIC3337
1x
RIC3329
1x
1x
1x
1x
1x
1x
RIC3328
6x
6x
6x
3x
RIC3327
1x
RIC2582
1x
RIC3332
RIC3340
3x
3x
3x
M4 X 10
1x
1x
1x
1x
3x
M4 X 5
2x
2x
1x
RIC2351
1x
1x
2x
RIC2714
1x
(sx)
1x
(dx)
1x
1x
2x
TSP 3,5 x 32
2x