CANOLE

RUBINETTERIA / Faucets _ Robinetterie _ Armaturen

Finiture _ Finishes _ Finitions _ Afwerkingen

Acciaio inox lucido
Polished stainless steel
Acier inoxydable brillant
Poliert Edelstahl

.29

Acciaio inox satinato
Satined stainless steel
Acier inoxydable satiné
Vereist Edelstahl

.32

samo
lineabeta

CANOLE

6325

Miscelatore a muro 2 fori con canna

Built-in mixer with spout and 2 holes / Mitigeur à encastrer avec bec, 2 trous /
Einhebel Mischer Unterputz mit Wanneneinlauf 2 Löcher

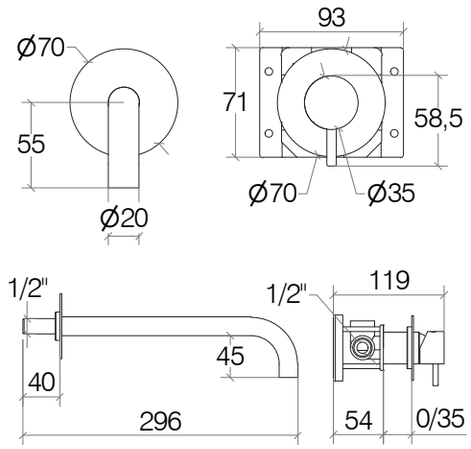

cod. 6325	KG	dm³		Acciaio inox lucido Polished stainless steel Acier inoxydable brillant Poliert Edelstahl
EAN 8005049356394	1,96	0,012	1	

ITALY

Made in Italy
Made in Italy
Made in Italy
Made in Italy

AISI 316

Acciaio 316
Steel 316
Acier 316
Stahl 316

PULIZIA e MANUTENZIONE
Pulire con un sapone neutro, applicare con un panno umido, strofinare leggermente, lasciar agire brevemente e quindi sciacquare con acqua. Infine lucidare con un panno morbido e asciutto. Per macchie di calcare pulire con una soluzione di acqua (80%) e aceto bianco (20%), per un'azione igienizzante aggiungere alla soluzione del bicarbonato di sodio. Asciugare sempre la superficie in modo da evitare le macchie derivanti dall'acqua.
Avvertenze: La resistenza alla corrosione al nichel-cromo si riduce sotto l'azione di acidi e composti alogenati (cloruri, bromuri, ioduri). Non utilizzare mai soluzioni a base di cloro (candeggina), detersivi o spugne abrasive. Evitare la ruggine causata da materiali esterni (ad es. paglietta di acciaio ecc.).

CARE and MAINTENANCE
Clean with a mild soap, apply with a damp cloth, rub lightly, leave it briefly and then rinse with water. Finally polish with a soft, dry cloth. To remove the limestone stains, clean with a solution of water (80%) an white vinegar (20%), to sanitize add baking soda. Always dry the surface in order to prevent stains caused by water. Warnings:The corrosion resistance of the steel is reduced by acids and halogen compounds (chlorides, bromides, iodides). Never use solutions containing chlorine (bleach), detergents or abrasive sponges. Prevent rust caused by external materials (eg. Scouring steel, etc..).